Łożysko ślizgowe przegubowe DGE110 LO INNE

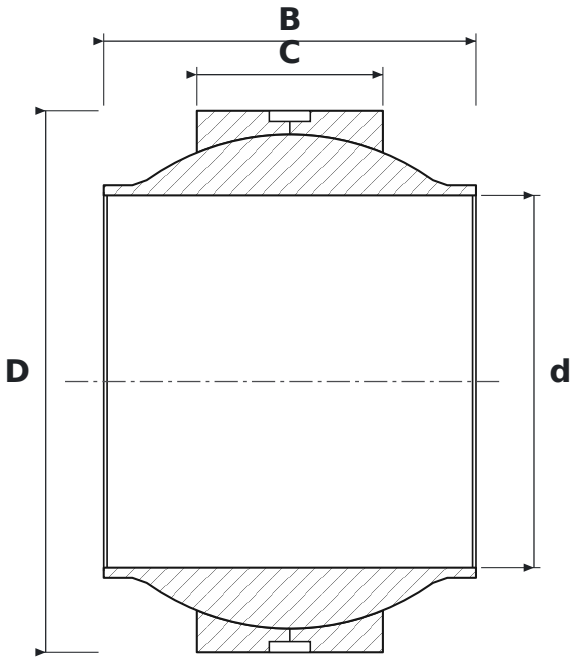

WYMIARY

d	średnica wewnętrzna	**110 mm**
D	średnica zewnętrzna	**160 mm**
B	szerokość pierścienia wewnętrznego (kuli)	**110 mm**
C	szerokość pierścienia zewnętrznego	**55 mm**

PARAMETRY

Producent	**INNE**
Symbol producenta	**DGE110 LO**
C – szerokość pierścienia zewnętrznego	**55 mm**
Elementy toczne	**łożysko ślizgowe (bez elementów tocznych)**
Uszczelnienie	**otwarte – bez uszczelnień**
Cechy	**Rowek i otwory smarowe**
Masa	**5,78 kg**