Łożysko ślizgowe przegubowe DGE20 HO2RS INNE

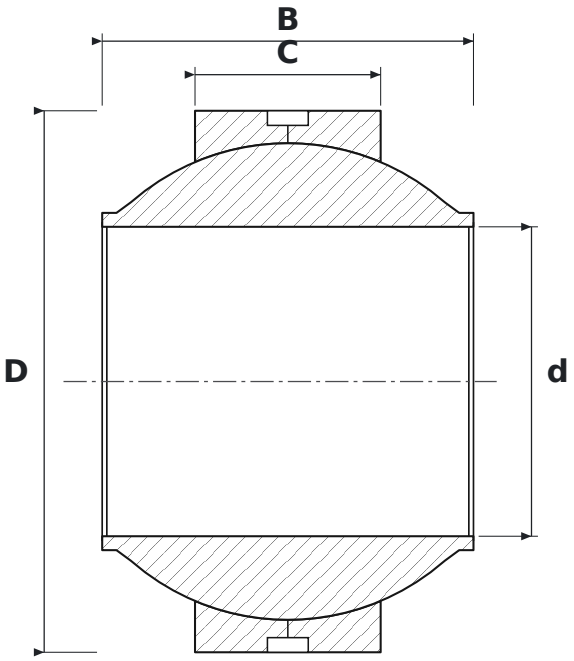

WYMIARY

d	średnica wewnętrzna	**20 mm**
D	średnica zewnętrzna	**35 mm**
B	szerokość pierścienia wewnętrznego (kuli)	**24 mm**
C	szerokość pierścienia zewnętrznego	**12 mm**

PARAMETRY

Producent	**INNE**
Symbol producenta	**DGE20 HO2RS**
C – szerokość pierścienia zewnętrznego	**12 mm**
Elementy toczne	**łożysko ślizgowe (bez elementów tocznych)**
Cechy	**Rowek i otwory smarowe**
Masa	**0,069 kg**