Łożysko ślizgowe przegubowe DGE32 LO INNE

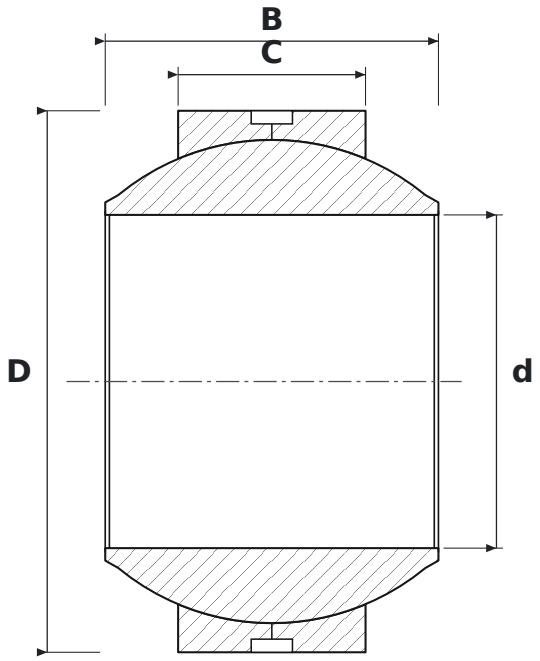

WYMIARY

d	średnica wewnętrzna	**32 mm**
D	średnica zewnętrzna	**52 mm**
B	szerokość pierścienia wewnętrznego (kuli)	**32 mm**
C	szerokość pierścienia zewnętrznego	**18 mm**

PARAMETRY

Producent	**INNE**
Symbol producenta	**DGE32 LO**
C – szerokość pierścienia zewnętrznego	**18 mm**
Elementy toczne	**łożysko ślizgowe (bez elementów tocznych)**
Cechy	**Rowek i otwory smarowe**
Masa	**0,21 kg**