Łożysko ślizgowe przegubowe DGE35 FW2RS INNE

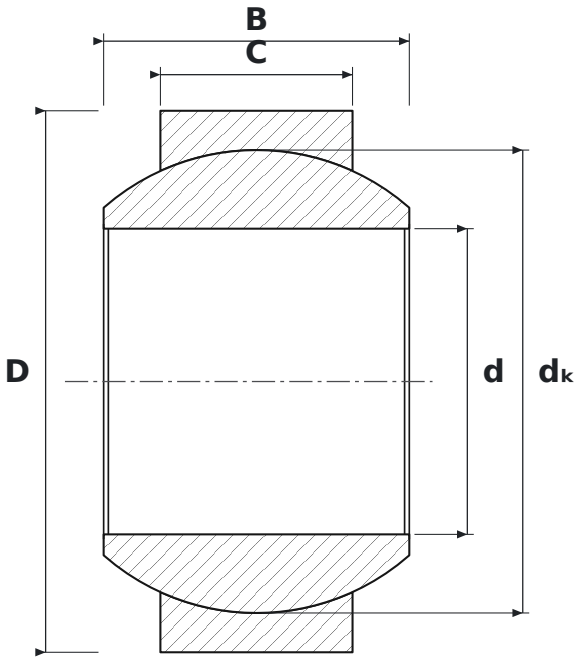

WYMIARY

d	średnica wewnętrzna	**35 mm**
D	średnica zewnętrzna	**62 mm**
B	szerokość pierścienia wewnętrznego (kuli)	**35 mm**
C	szerokość pierścienia zewnętrznego	**22 mm**
dK	średnica kuli	**53 mm**

PARAMETRY

Producent	**INNE**
Symbol producenta	**DGE35 FW2RS**
C – szerokość pierścienia zewnętrznego	**22 mm**
Elementy toczne	**łożysko ślizgowe (bez elementów tocznych)**
Masa	**0,39 kg**