# Łożysko ślizgowe przegubowe DGE40 LO INNE

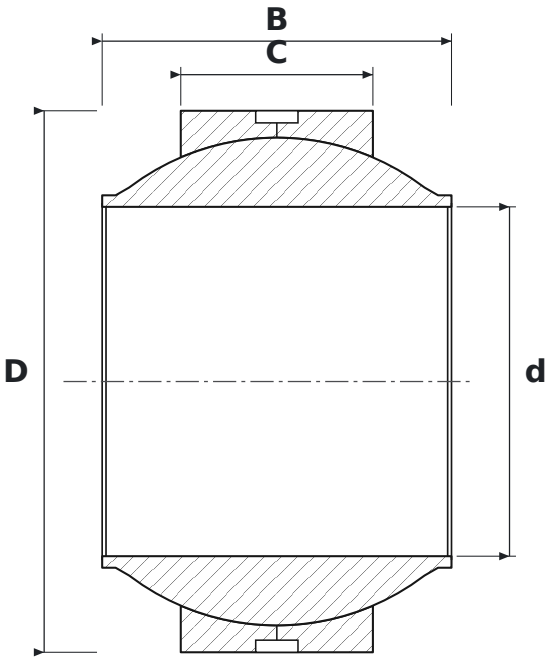


## WYMIARY

| | | |
|---|---|---|
| **d** | średnica wewnętrzna | **40 mm** |
| **D** | średnica zewnętrzna | **62 mm** |
| **B** | szerokość pierścienia wewnętrznego (kuli) | **40 mm** |
| **C** | szerokość pierścienia zewnętrznego | **22 mm** |

## PARAMETRY

| | |
|---|---|
| Producent | **INNE** |
| Symbol producenta | **DGE40 LO** |
| C – szerokość pierścienia zewnętrznego | **22 mm** |
| Elementy toczne | **łożysko ślizgowe (bez elementów tocznych)** |
| Cechy | **Rowek i otwory smarowe** |
| Masa | **0,33 kg** |