# Łożysko ślizgowe przegubowe DGE45 ES INNE

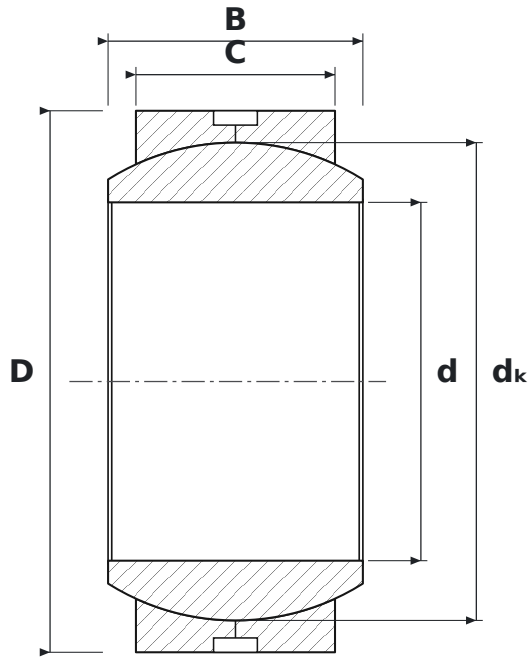


## WYMIARY

| | | |
|---|---|---|
| **d** | średnica wewnętrzna | **45 mm** |
| **D** | średnica zewnętrzna | **68 mm** |
| **B** | szerokość pierścienia wewnętrznego (kuli) | **32 mm** |
| **C** | szerokość pierścienia zewnętrznego | **25 mm** |
| **dK** | średnica kuli | **60 mm** |

## PARAMETRY

| | |
|---|---|
| Producent | **INNE** |
| Symbol producenta | **DGE45 ES** |
| C – szerokość pierścienia zewnętrznego | **25 mm** |
| Elementy toczne | **łożysko ślizgowe (bez elementów tocznych)** |
| Cechy | **Rowek i otwory smarowe** |
| Masa | **0,41 kg** |