Łożysko ślizgowe przegubowe DGE45 HO2RS INNE

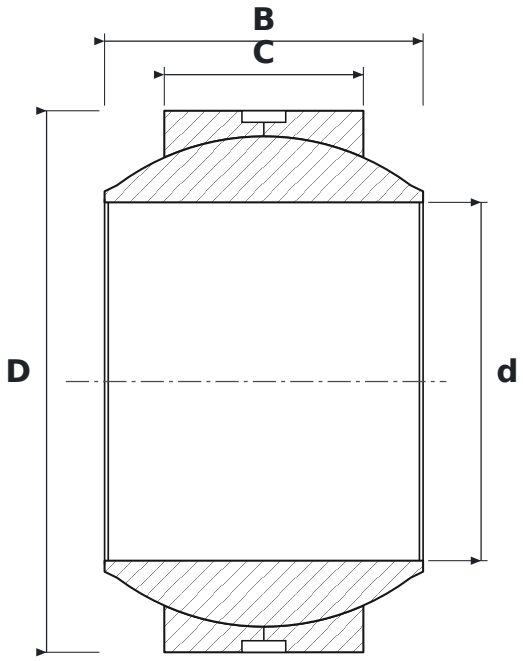

WYMIARY

d	średnica wewnętrzna	**45 mm**
D	średnica zewnętrzna	**68 mm**
B	szerokość pierścienia wewnętrznego (kuli)	**40 mm**
C	szerokość pierścienia zewnętrznego	**25 mm**

PARAMETRY

Producent	**INNE**
Symbol producenta	**DGE45 HO2RS**
C – szerokość pierścienia zewnętrznego	**25 mm**
Elementy toczne	**łożysko ślizgowe (bez elementów tocznych)**
Cechy	**Rowek i otwory smarowe**
Masa	**0,43 kg**