Łożysko ślizgowe przegubowe DGEG110 ES INNE

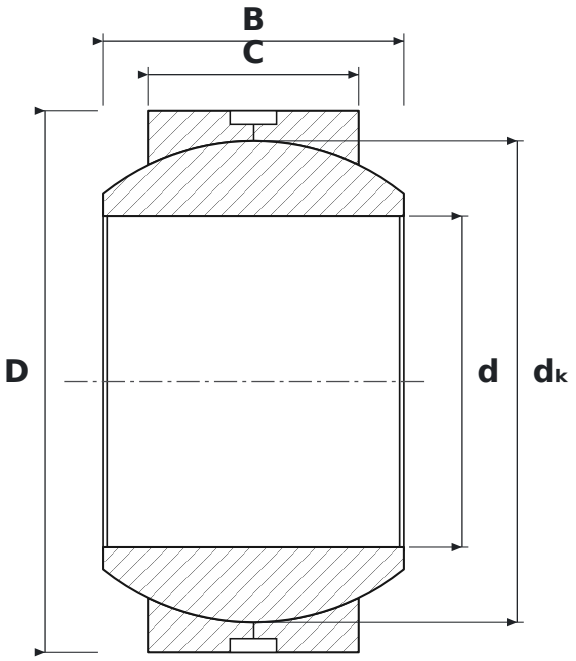

WYMIARY

d	średnica wewnętrzna	**110 mm**
D	średnica zewnętrzna	**180 mm**
B	szerokość pierścienia wewnętrznego (kuli)	**100 mm**
C	szerokość pierścienia zewnętrznego	**70 mm**
dK	średnica kuli	**160 mm**

PARAMETRY

Producent	**INNE**
Symbol producenta	**DGEG110 ES**
C – szerokość pierścienia zewnętrznego	**70 mm**
Elementy toczne	**łożysko ślizgowe (bez elementów tocznych)**
E	**wykonanie wzmocnione, zwiększona nośność**
Uszczelnienie	**otwarte – bez uszczelnień**
Cechy	**Rowek i otwory smarowe**
Masa	**9,6 kg**