Łożysko ślizgowe przegubowe DGEZ22 ES INNE

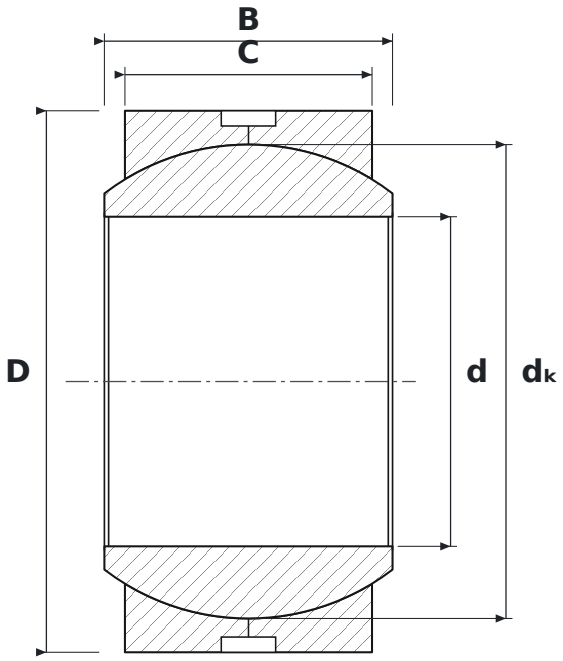

WYMIARY

d	średnica wewnętrzna	**22,23 mm**
D	średnica zewnętrzna	**36,51 mm**
B	szerokość pierścienia wewnętrznego (kuli)	**19,43 mm**
C	szerokość pierścienia zewnętrznego	**16,66 mm**
dK	średnica kuli	**31,95 mm**

PARAMETRY

Producent	**INNE**
Symbol producenta	**DGEZ22 ES**
C – szerokość pierścienia zewnętrznego	**16,66 mm**
Elementy toczne	**łożysko ślizgowe (bez elementów tocznych)**
Cechy	**Rowek i otwory smarowe**
Masa	**0,085 kg**