Łożysko ślizgowe przegubowe DGEZ25 ES2RS INNE

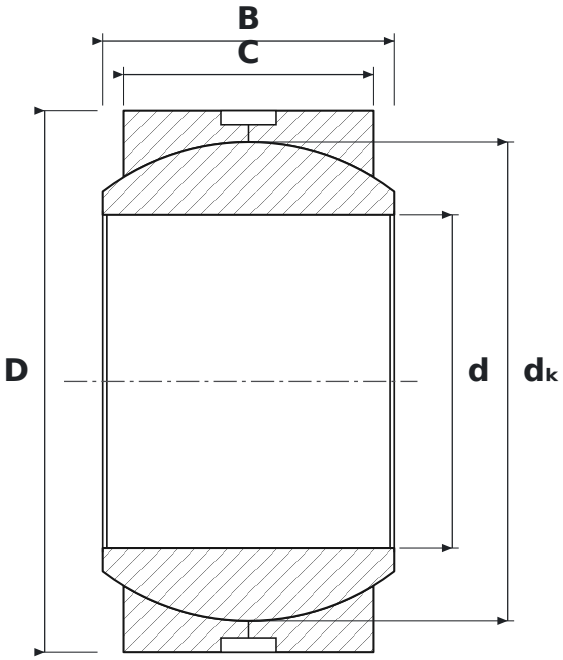

WYMIARY

d	średnica wewnętrzna	**25,4 mm**
D	średnica zewnętrzna	**41,28 mm**
B	szerokość pierścienia wewnętrznego (kuli)	**22,23 mm**
C	szerokość pierścienia zewnętrznego	**19,05 mm**
dK	średnica kuli	**36,5 mm**

PARAMETRY

Producent	**INNE**
Symbol producenta	**DGEZ25 ES2RS**
C – szerokość pierścienia zewnętrznego	**19,05 mm**
Elementy toczne	**łożysko ślizgowe (bez elementów tocznych)**
Cechy	**Rowek i otwory smarowe**
Masa	**0,121 kg**