Łożysko ślizgowe przegubowe DGEZ44 ES INNE

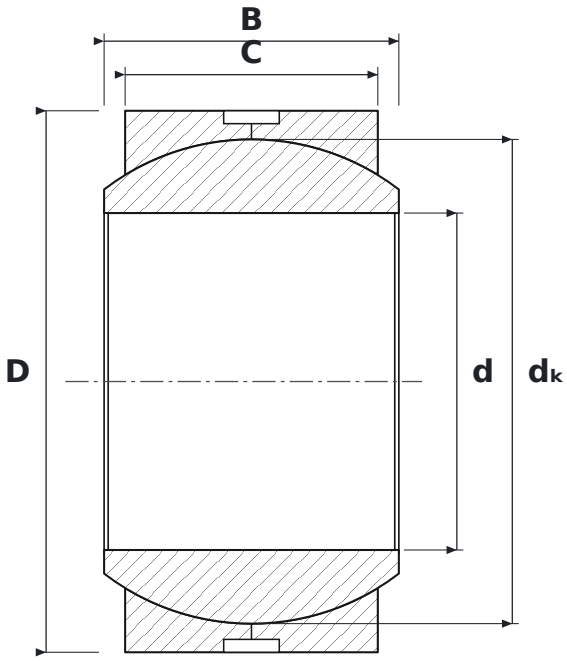

WYMIARY

d	średnica wewnętrzna	**44,45 mm**
D	średnica zewnętrzna	**71,44 mm**
B	szerokość pierścienia wewnętrznego (kuli)	**38,89 mm**
C	szerokość pierścienia zewnętrznego	**33,34 mm**
dK	średnica kuli	**63,88 mm**

PARAMETRY

Producent	**INNE**
Symbol producenta	**DGEZ44 ES**
C – szerokość pierścienia zewnętrznego	**33,34 mm**
Elementy toczne	**łożysko ślizgowe (bez elementów tocznych)**
Cechy	**Rowek i otwory smarowe**
Masa	**0,641 kg**