Łożysko ślizgowe przegubowe DGEZ57 ES INNE

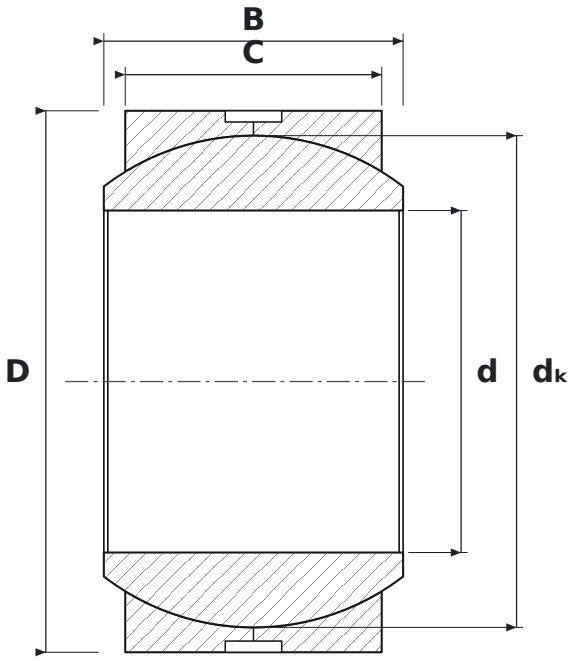

WYMIARY

d	średnica wewnętrzna	**57,15 mm**
D	średnica zewnętrzna	**90,49 mm**
B	szerokość pierścienia wewnętrznego (kuli)	**50,01 mm**
C	szerokość pierścienia zewnętrznego	**42,86 mm**
dK	średnica kuli	**82,17 mm**

PARAMETRY

Producent	**INNE**
Symbol producenta	**DGEZ57 ES**
C – szerokość pierścienia zewnętrznego	**42,86 mm**
Elementy toczne	**łożysko ślizgowe (bez elementów tocznych)**
Cechy	**Rowek i otwory smarowe**
Masa	**1,33 kg**