Łożysko ślizgowe przegubowe GAC40 F SKF

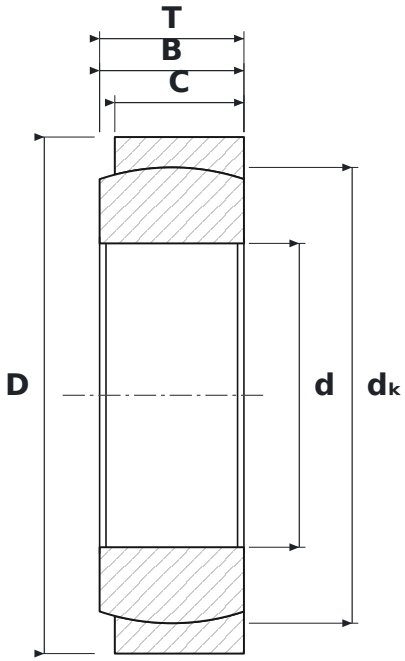

WYMIARY

d	średnica wewnętrzna	**40 mm**
D	średnica zewnętrzna	**68 mm**
T	szerokość całkowita	**19 mm**
B	szerokość pierścienia wewnętrznego (kuli)	**19 mm**
C	szerokość pierścienia zewnętrznego	**17 mm**
dK	średnica kuli	**60 mm**

PARAMETRY

Producent	**SKF**
Symbol producenta	**GAC40 F**
B – szerokość pierścienia wewnętrznego	**19 mm**
C – szerokość pierścienia zewnętrznego	**17 mm**
Elementy toczne	**łożysko ślizgowe (bez elementów tocznych)**
Masa	**0,309 kg**