Łożysko ślizgowe przegubowe GE10 PB INA

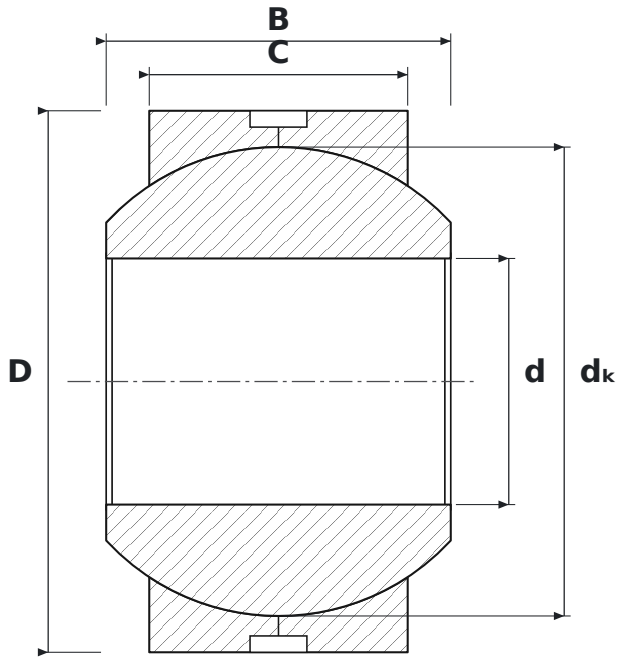

WYMIARY

d	średnica wewnętrzna	**10 mm**
D	średnica zewnętrzna	**22 mm**
B	szerokość pierścienia wewnętrznego (kuli)	**14 mm**
C	szerokość pierścienia zewnętrznego	**10,5 mm**
dK	średnica kuli	**19,05 mm**

PARAMETRY

Producent	**INA**
Symbol producenta	**GE10 PB**
B – szerokość pierścienia wewnętrznego	**14 mm**
C – szerokość pierścienia zewnętrznego	**10,5 mm**
Elementy toczne	**łożysko ślizgowe (bez elementów tocznych)**
Cechy	**Rowek i otwory smarowe**
Nośność dynamiczna C	**10 kN**
Nośność statyczna C0	**25 kN**