Łożysko ślizgowe przegubowe GE100-DO-C3 INA

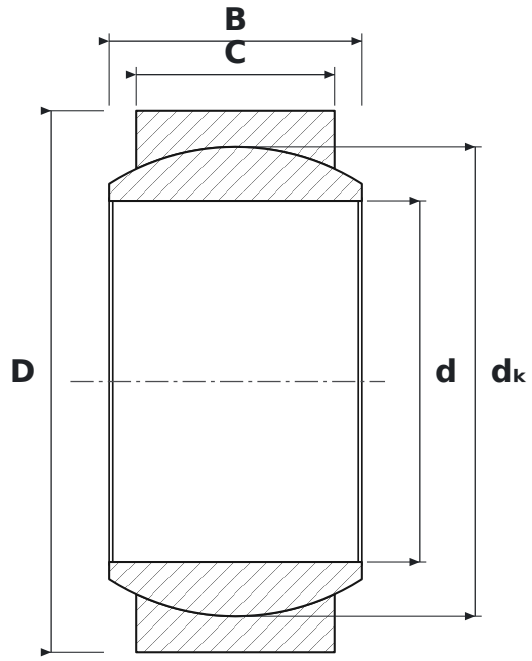

WYMIARY

d	średnica wewnętrzna	**100 mm**
D	średnica zewnętrzna	**150 mm**
B	szerokość pierścienia wewnętrznego (kuli)	**70 mm**
C	szerokość pierścienia zewnętrznego	**55 mm**
dK	średnica kuli	**130 mm**

CO ZNACZY OZNACZENIE GE100-DO-C3

DO	przegub poprzeczny wymagający smarowania, skojarzenie ślizgowe stal/stal
C3	luz promieniowy zwiększony

PARAMETRY

Producent	**INA**
Symbol producenta	**GE100-DO-C3**
B – szerokość pierścienia wewnętrznego	**70 mm**
C – szerokość pierścienia zewnętrznego	**55 mm**
Elementy toczne	**łożysko ślizgowe (bez elementów tocznych)**