Łożysko ślizgowe przegubowe GE100 SW INA

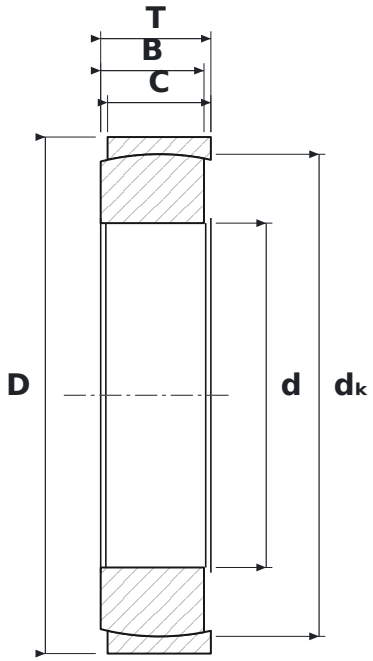

WYMIARY

d	średnica wewnętrzna	**100 mm**
D	średnica zewnętrzna	**150 mm**
T	szerokość całkowita	**32 mm**
B	szerokość pierścienia wewnętrznego (kuli)	**30 mm**
C	szerokość pierścienia zewnętrznego	**30 mm**
dK	średnica kuli	**140 mm**

PARAMETRY

Producent	**INA**
Symbol producenta	**GE100 SW**
B – szerokość pierścienia wewnętrznego	**30 mm**
C – szerokość pierścienia zewnętrznego	**30 mm**
Elementy toczne	**łożysko ślizgowe (bez elementów tocznych)**
Uszczelnienie	**otwarte – bez uszczelnień**
Nośność dynamiczna C	**520 kN**
Nośność statyczna C0	**1040 kN**
Masa	**2,3 kg**