Łożysko ślizgowe przegubowe GE110 DO ZEN

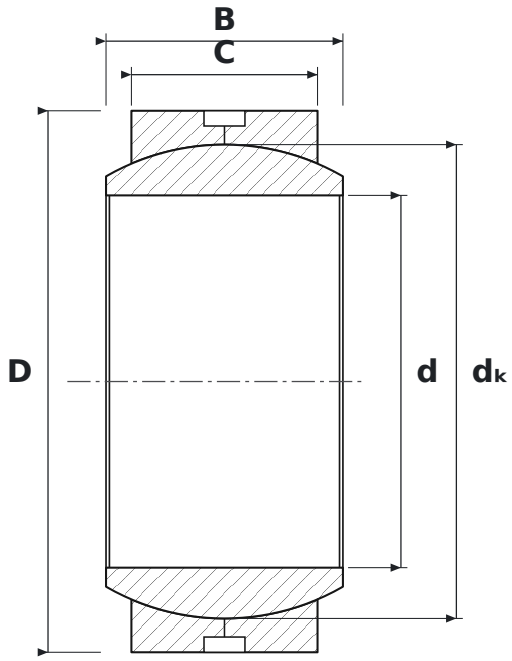

WYMIARY

d	średnica wewnętrzna	**110 mm**
D	średnica zewnętrzna	**160 mm**
B	szerokość pierścienia wewnętrznego (kuli)	**70 mm**
C	szerokość pierścienia zewnętrznego	**55 mm**
dK	średnica kuli	**140 mm**

PARAMETRY

Producent	**ZEN**
Symbol producenta	**GE110 DO**
C – szerokość pierścienia zewnętrznego	**55 mm**
Elementy toczne	**łożysko ślizgowe (bez elementów tocznych)**
Uszczelnienie	**otwarte – bez uszczelnień**
Cechy	**Rowek i otwory smarowe**
Masa	**4,7 kg**