Łożysko ślizgowe przegubowe GE12 PB ZEN

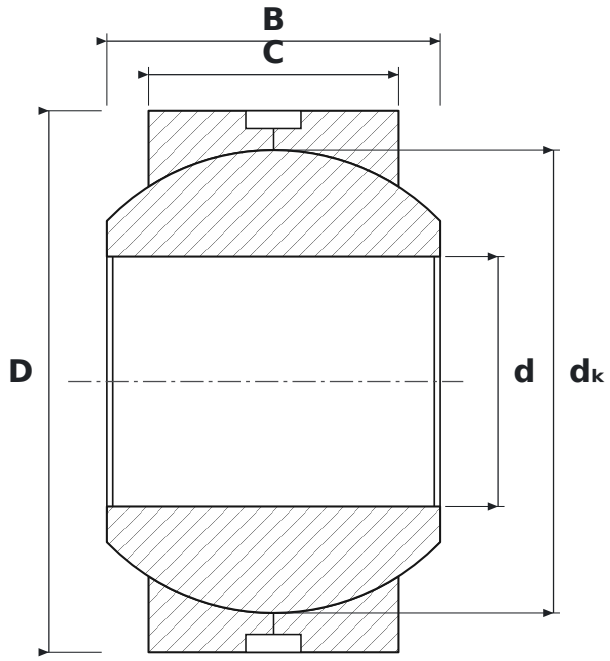

WYMIARY

d	średnica wewnętrzna	**12 mm**
D	średnica zewnętrzna	**26 mm**
B	szerokość pierścienia wewnętrznego (kuli)	**16 mm**
C	szerokość pierścienia zewnętrznego	**12 mm**
dK	średnica kuli	**22,23 mm**

PARAMETRY

Producent	**ZEN**
Symbol producenta	**GE12 PB**
C – szerokość pierścienia zewnętrznego	**12 mm**
Elementy toczne	**łożysko ślizgowe (bez elementów tocznych)**
Cechy	**Rowek i otwory smarowe**