Łożysko ślizgowe przegubowe GE120-SW ZEN

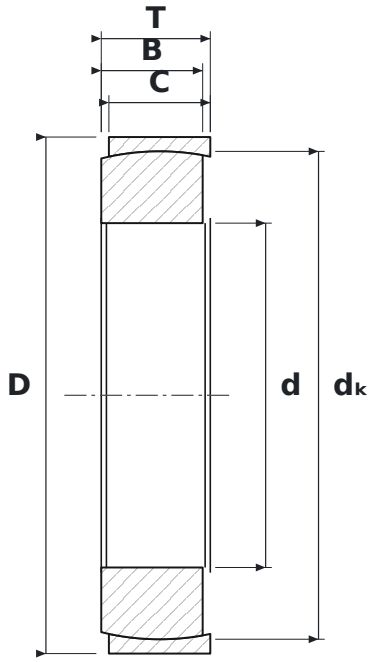

WYMIARY

d	średnica wewnętrzna	**120 mm**
D	średnica zewnętrzna	**180 mm**
T	szerokość całkowita	**38 mm**
B	szerokość pierścienia wewnętrznego (kuli)	**38 mm**
dK	średnica kuli	**170 mm**

PARAMETRY

Producent	**ZEN**
Symbol producenta	**GE120-SW**
Elementy toczne	**łożysko ślizgowe (bez elementów tocznych)**
Uszczelnienie	**otwarte – bez uszczelnień**