Łożysko ślizgowe przegubowe GE14 PB INA

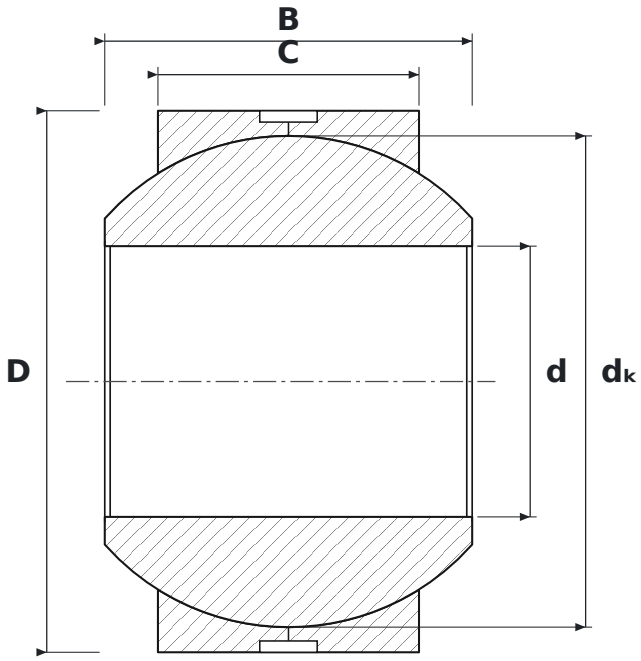

WYMIARY

d	średnica wewnętrzna	**14 mm**
D	średnica zewnętrzna	**28 mm**
B	szerokość pierścienia wewnętrznego (kuli)	**19 mm**
C	szerokość pierścienia zewnętrznego	**13,5 mm**
dK	średnica kuli	**25,4 mm**

PARAMETRY

Producent	**INA**
Symbol producenta	**GE14 PB**
B – szerokość pierścienia wewnętrznego	**19 mm**
C – szerokość pierścienia zewnętrznego	**13,5 mm**
Elementy toczne	**łożysko ślizgowe (bez elementów tocznych)**
Cechy	**Rowek i otwory smarowe**
Nośność dynamiczna C	**17 kN**
Nośność statyczna C0	**43 kN**