Łożysko ślizgowe przegubowe GE140 DO INA

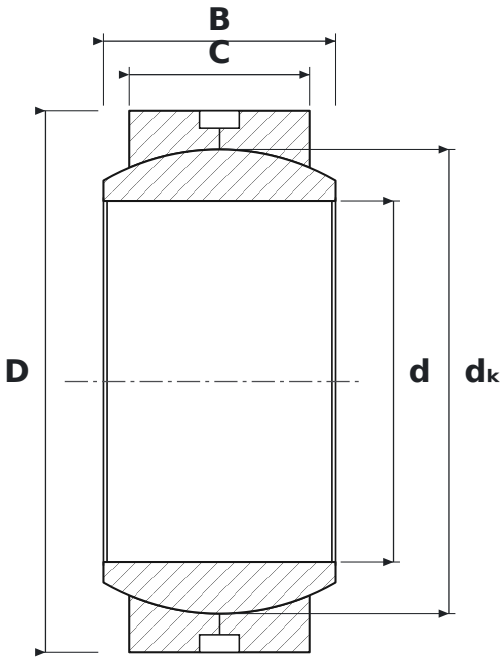

WYMIARY

d	średnica wewnętrzna	**140 mm**
D	średnica zewnętrzna	**210 mm**
B	szerokość pierścienia wewnętrznego (kuli)	**90 mm**
C	szerokość pierścienia zewnętrznego	**70 mm**
dK	średnica kuli	**180 mm**

PARAMETRY

Producent	**INA**
Symbol producenta	**GE140 DO**
B – szerokość pierścienia wewnętrznego	**90 mm**
C – szerokość pierścienia zewnętrznego	**70 mm**
Elementy toczne	**łożysko ślizgowe (bez elementów tocznych)**
Uszczelnienie	**otwarte – bez uszczelnień**
Cechy	**Rowek i otwory smarowe**
Masa	**11 kg**