Łożysko ślizgowe przegubowe GE15 UK INA

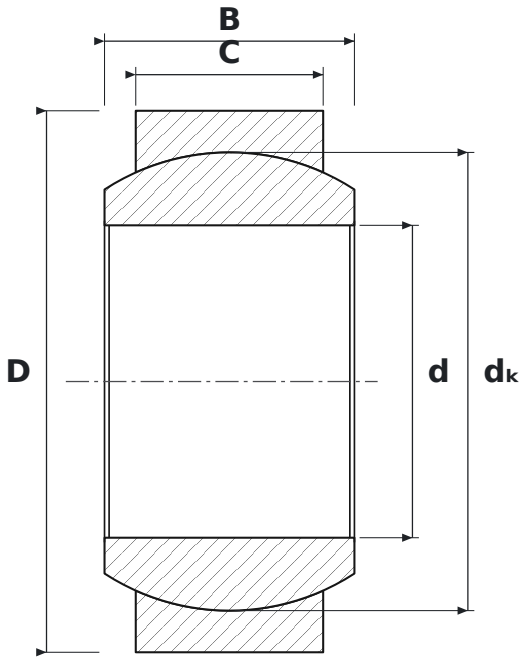

WYMIARY

d	średnica wewnętrzna	**15 mm**
D	średnica zewnętrzna	**26 mm**
B	szerokość pierścienia wewnętrznego (kuli)	**12 mm**
C	szerokość pierścienia zewnętrznego	**9 mm**
dK	średnica kuli	**22 mm**

PARAMETRY

Producent	**INA**
Symbol producenta	**GE15 UK**
B – szerokość pierścienia wewnętrznego	**12 mm**
C – szerokość pierścienia zewnętrznego	**9 mm**
Elementy toczne	**łożysko ślizgowe (bez elementów tocznych)**
Nośność dynamiczna C	**17,6 kN**
Nośność statyczna C0	**44 kN**