Łożysko ślizgowe przegubowe GE16 PW INA

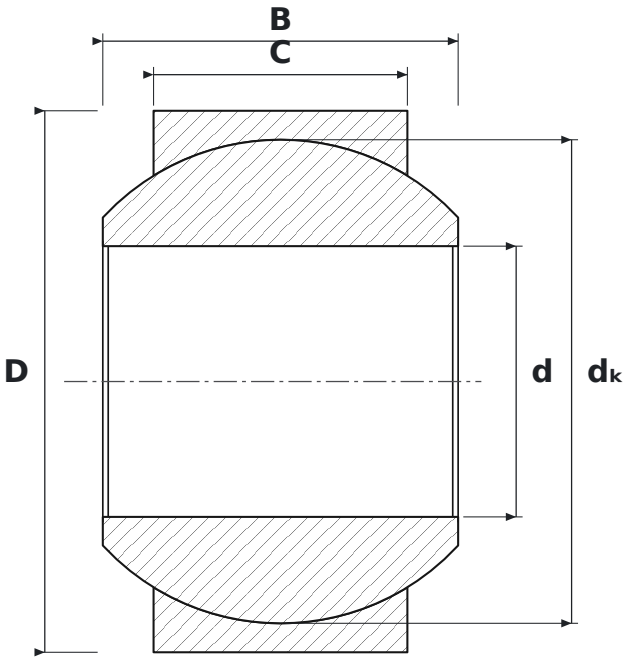

WYMIARY

d	średnica wewnętrzna	**16 mm**
D	średnica zewnętrzna	**32 mm**
B	szerokość pierścienia wewnętrznego (kuli)	**21 mm**
C	szerokość pierścienia zewnętrznego	**15 mm**
dK	średnica kuli	**28,58 mm**

PARAMETRY

Producent	**INA**
Symbol producenta	**GE16 PW**
B – szerokość pierścienia wewnętrznego	**21 mm**
C – szerokość pierścienia zewnętrznego	**15 mm**
Elementy toczne	**łożysko ślizgowe (bez elementów tocznych)**
Nośność dynamiczna C	**39 kN**
Nośność statyczna C0	**96,5 kN**