Łożysko ślizgowe przegubowe GE160-AW-B INA

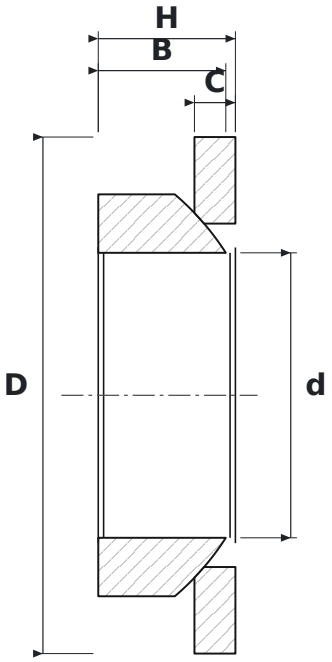

WYMIARY

d	średnica wewnętrzna	**160 mm**
D	średnica zewnętrzna	**290 mm**
H	wysokość	**77 mm**
B	szerokość pierścienia wewnętrznego (kuli)	**77 mm**
C	szerokość pierścienia zewnętrznego	**23 mm**

PARAMETRY

Producent	**INA**
Symbol producenta	**GE160-AW-B**
C – szerokość pierścienia zewnętrznego	**23 mm**
Elementy toczne	**łożysko ślizgowe (bez elementów tocznych)**
B	**kąt działania 40°**
Uszczelnienie	**otwarte – bez uszczelnień**