Łożysko ślizgowe przegubowe GE160-DO-C3 INA

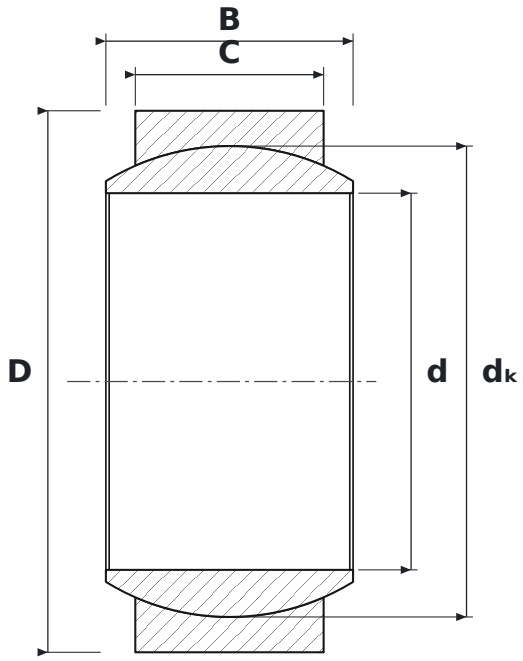

WYMIARY

d	średnica wewnętrzna	**160 mm**
D	średnica zewnętrzna	**230 mm**
B	szerokość pierścienia wewnętrznego (kuli)	**105 mm**
C	szerokość pierścienia zewnętrznego	**80 mm**
dK	średnica kuli	**200 mm**

CO ZNACZY OZNACZENIE GE160-DO-C3

DO	przegub poprzeczny wymagający smarowania, skojarzenie ślizgowe stal/stal
C3	luz promieniowy zwiększony

PARAMETRY

Producent	**INA**
Symbol producenta	**GE160-DO-C3**
B – szerokość pierścienia wewnętrznego	**105 mm**
C – szerokość pierścienia zewnętrznego	**80 mm**
Elementy toczne	**łożysko ślizgowe (bez elementów tocznych)**