Łożysko ślizgowe przegubowe GE160 ES2RS NKE

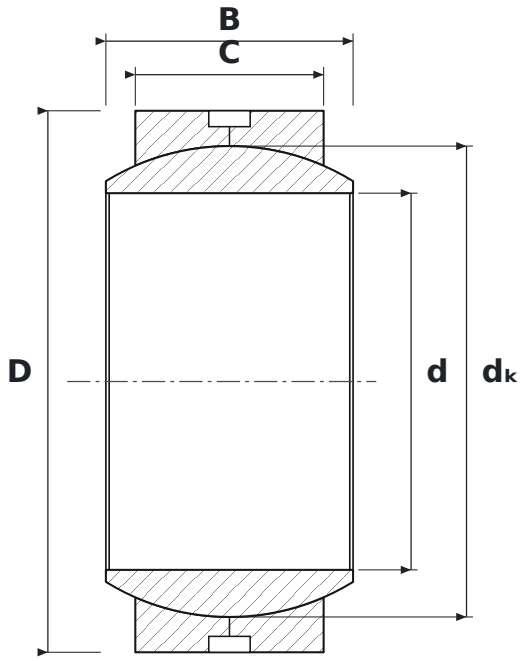

WYMIARY

d	średnica wewnętrzna	**160 mm**
D	średnica zewnętrzna	**230 mm**
B	szerokość pierścienia wewnętrznego (kuli)	**105 mm**
C	szerokość pierścienia zewnętrznego	**80 mm**
dK	średnica kuli	**200 mm**

PARAMETRY

Producent	**NKE**
Symbol producenta	**GE160 ES2RS**
C – szerokość pierścienia zewnętrznego	**80 mm**
Elementy toczne	**łożysko ślizgowe (bez elementów tocznych)**
E	**wykonanie wzmocnione, zwiększona nośność**
2RS	**uszczelnienia gumowe stykowe, dwustronne**
Cechy	**Rowek i otwory smarowe**
Masa	**14 kg**