Łożysko ślizgowe przegubowe GE160 ES2RS SKF

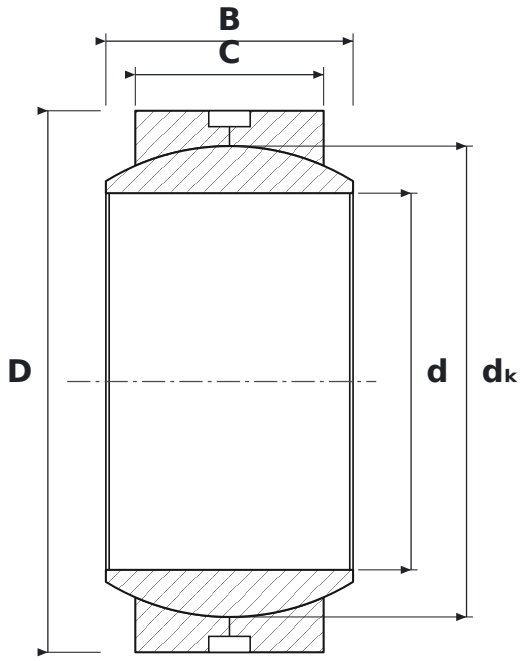

WYMIARY

d	średnica wewnętrzna	**160 mm**
D	średnica zewnętrzna	**230 mm**
B	szerokość pierścienia wewnętrznego (kuli)	**105 mm**
C	szerokość pierścienia zewnętrznego	**80 mm**
dK	średnica kuli	**200 mm**

CO ZNACZY OZNACZENIE GE160 ES2RS

ES	przegub ślizgowy stal/stal wymagający smarowania: rowek obwodowy i otwory smarowe w obu pierścieniach, pierścień zewnętrzny pęknięty
2RS	uszczelnienia dwuwargowe stykowe, dwustronne

PARAMETRY

Producent	**SKF**
Symbol producenta	**GE160 ES2RS**
C – szerokość pierścienia zewnętrznego	**80 mm**
Elementy toczne	**łożysko ślizgowe (bez elementów tocznych)**
Masa	**13,54 kg**