Łożysko ślizgowe przegubowe GE160-UK-2TS INA

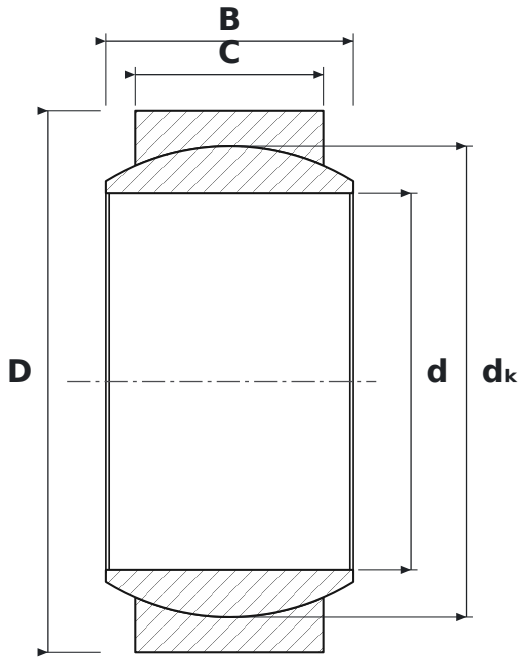

WYMIARY

d	średnica wewnętrzna	**160 mm**
D	średnica zewnętrzna	**230 mm**
B	szerokość pierścienia wewnętrznego (kuli)	**105 mm**
C	szerokość pierścienia zewnętrznego	**80 mm**
dK	średnica kuli	**200 mm**

PARAMETRY

Producent	**INA**
Symbol producenta	**GE160-UK-2TS**
B – szerokość pierścienia wewnętrznego	**105 mm**
C – szerokość pierścienia zewnętrznego	**80 mm**
Elementy toczne	**łożysko ślizgowe (bez elementów tocznych)**
K	**otwór stożkowy, zbieżność 1:12**
Uszczelnienie	**otwarte – bez uszczelnień**
Nośność dynamiczna C	**1930 kN**
Nośność statyczna C0	**3800 kN**