Łożysko ślizgowe przegubowe GE18 PB ZEN

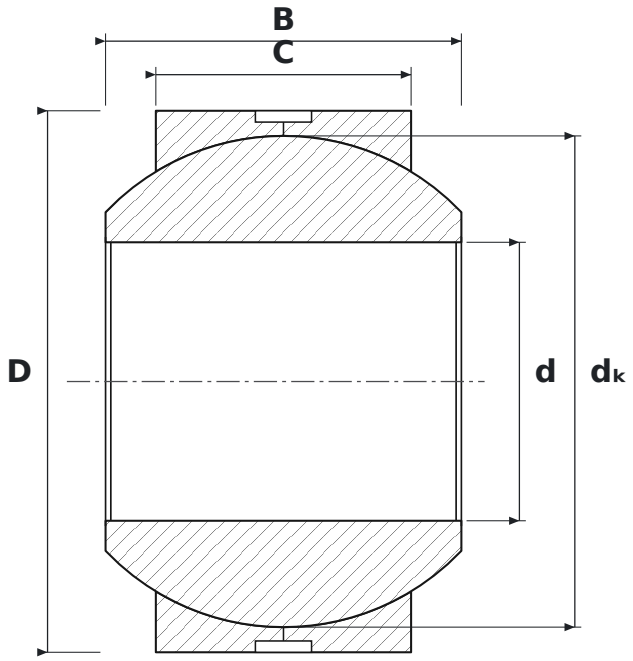

WYMIARY

d	średnica wewnętrzna	**18 mm**
D	średnica zewnętrzna	**35 mm**
B	szerokość pierścienia wewnętrznego (kuli)	**23 mm**
C	szerokość pierścienia zewnętrznego	**16,5 mm**
dK	średnica kuli	**31,75 mm**

PARAMETRY

Producent	**ZEN**
Symbol producenta	**GE18 PB**
C – szerokość pierścienia zewnętrznego	**16,5 mm**
Elementy toczne	**łożysko ślizgowe (bez elementów tocznych)**
Cechy	**Rowek i otwory smarowe**
Masa	**0,1 kg**