# Łożysko ślizgowe przegubowe GE18 PW INA

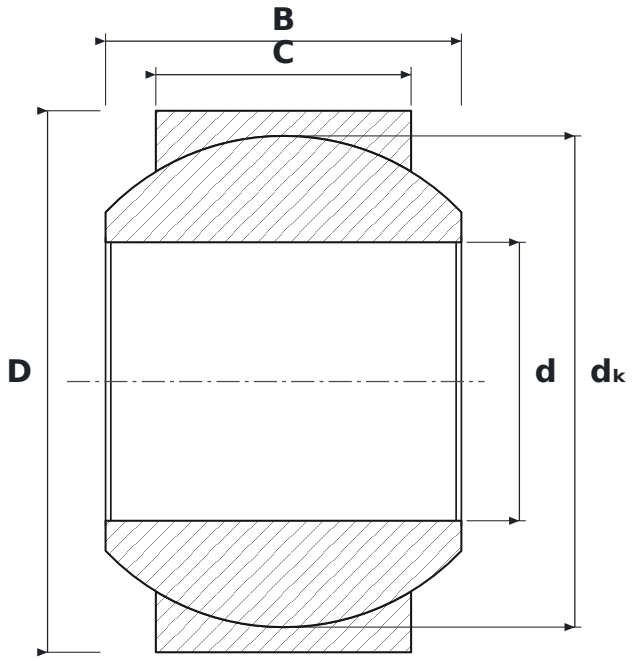


## WYMIARY

| | | |
|---|---|---|
| **d** | średnica wewnętrzna | **18 mm** |
| **D** | średnica zewnętrzna | **35 mm** |
| **B** | szerokość pierścienia wewnętrznego (kuli) | **23 mm** |
| **C** | szerokość pierścienia zewnętrznego | **16,5 mm** |
| **dK** | średnica kuli | **31,75 mm** |

## PARAMETRY

| | |
|---|---|
| Producent | **INA** |
| Symbol producenta | **GE18 PW** |
| B – szerokość pierścienia wewnętrznego | **23 mm** |
| C – szerokość pierścienia zewnętrznego | **16,5 mm** |
| Elementy toczne | **łożysko ślizgowe (bez elementów tocznych)** |
| Nośność dynamiczna C | **47,5 kN** |
| Nośność statyczna C0 | **118 kN** |