# Łożysko ślizgowe przegubowe GE19 ZO ZEN

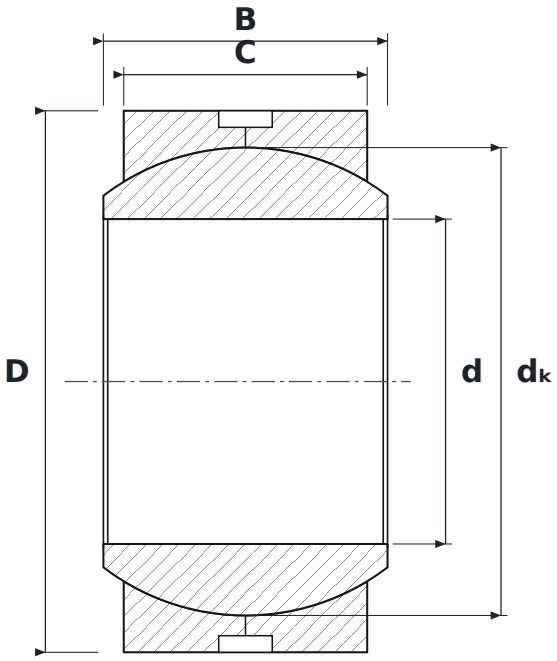


## WYMIARY

| | | |
|---|---|---|
| **d** | średnica wewnętrzna | **19,05 mm** |
| **D** | średnica zewnętrzna | **31,75 mm** |
| **B** | szerokość pierścienia wewnętrznego (kuli) | **16,66 mm** |
| **C** | szerokość pierścienia zewnętrznego | **14,28 mm** |
| **dK** | średnica kuli | **27,43 mm** |

## PARAMETRY

| | |
|---|---|
| Producent | **ZEN** |
| Symbol producenta | **GE19 ZO** |
| C – szerokość pierścienia zewnętrznego | **14,28 mm** |
| Elementy toczne | **łożysko ślizgowe (bez elementów tocznych)** |
| Cechy | **Rowek i otwory smarowe** |