Łożysko ślizgowe przegubowe GE20 PW INA

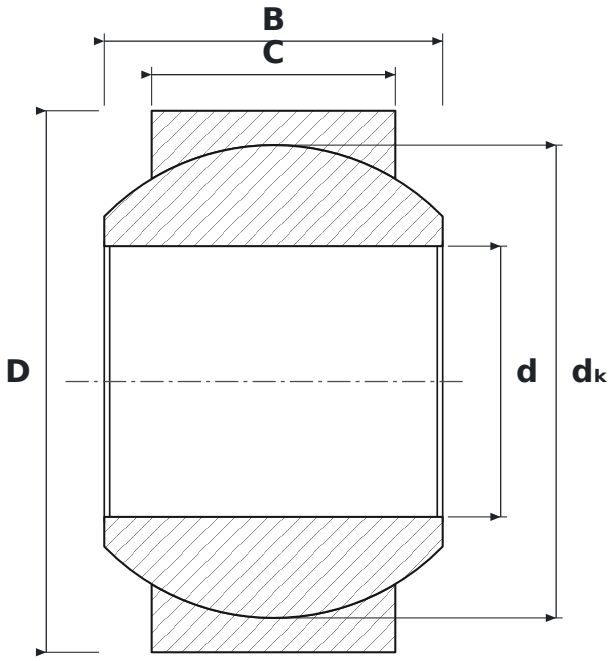

WYMIARY

d	średnica wewnętrzna	**20 mm**
D	średnica zewnętrzna	**40 mm**
B	szerokość pierścienia wewnętrznego (kuli)	**25 mm**
C	szerokość pierścienia zewnętrznego	**18 mm**
dK	średnica kuli	**34,93 mm**

PARAMETRY

Producent	**INA**
Symbol producenta	**GE20 PW**
B – szerokość pierścienia wewnętrznego	**25 mm**
C – szerokość pierścienia zewnętrznego	**18 mm**
Elementy toczne	**łożysko ślizgowe (bez elementów tocznych)**
Nośność dynamiczna C	**57 kN**
Nośność statyczna C0	**140 kN**