Łożysko ślizgowe przegubowe GE200 ES SKF

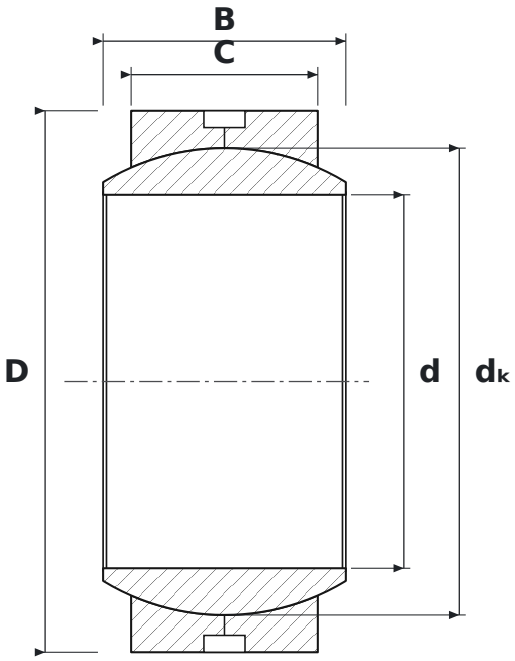

WYMIARY

d	średnica wewnętrzna	**200 mm**
D	średnica zewnętrzna	**290 mm**
B	szerokość pierścienia wewnętrznego (kuli)	**130 mm**
C	szerokość pierścienia zewnętrznego	**100 mm**
dK	średnica kuli	**250 mm**

PARAMETRY

Producent	**SKF**
Symbol producenta	**GE200 ES**
C – szerokość pierścienia zewnętrznego	**100 mm**
Elementy toczne	**łożysko ślizgowe (bez elementów tocznych)**
E	**wykonanie wzmocnione, zwiększona nośność**
Uszczelnienie	**otwarte – bez uszczelnień**
Cechy	**Rowek i otwory smarowe**