Łożysko ślizgowe przegubowe GE200 UK2RS ZEN

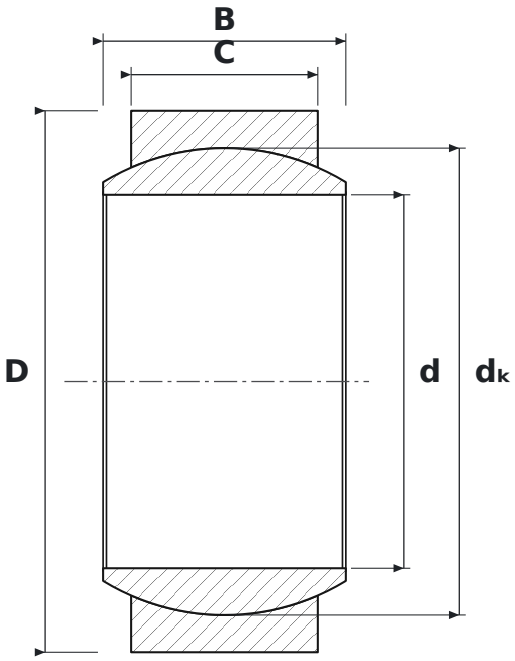

WYMIARY

d	średnica wewnętrzna	**200 mm**
D	średnica zewnętrzna	**290 mm**
B	szerokość pierścienia wewnętrznego (kuli)	**130 mm**
C	szerokość pierścienia zewnętrznego	**100 mm**
dK	średnica kuli	**250 mm**

PARAMETRY

Producent	**ZEN**
Symbol producenta	**GE200 UK2RS**
C – szerokość pierścienia zewnętrznego	**100 mm**
Elementy toczne	**łożysko ślizgowe (bez elementów tocznych)**
K	**otwór stożkowy, zbieżność 1:12**
2RS	**uszczelnienia stykowe z gumy syntetycznej, dwustronne (od −20 do +110 °C)**
Masa	**33 kg**