Łożysko ślizgowe przegubowe GE22 PW ZEN

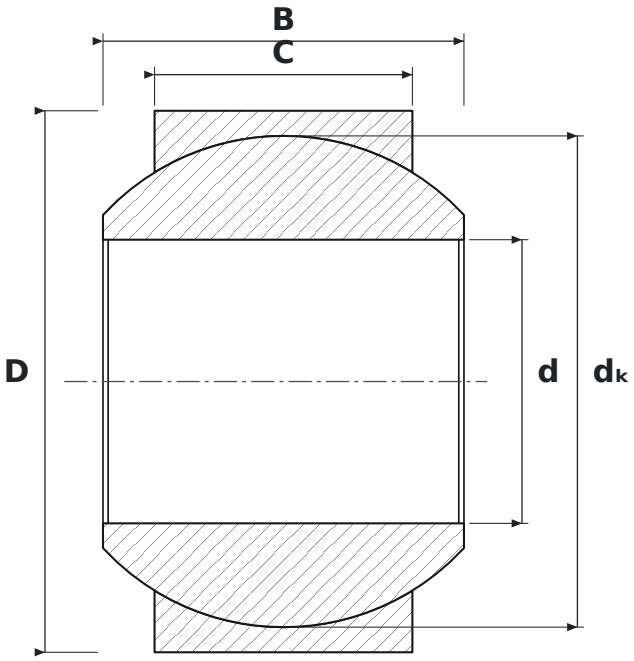

WYMIARY

d	średnica wewnętrzna	**22 mm**
D	średnica zewnętrzna	**42 mm**
B	szerokość pierścienia wewnętrznego (kuli)	**28 mm**
C	szerokość pierścienia zewnętrznego	**20 mm**
dK	średnica kuli	**38,1 mm**

PARAMETRY

Producent	**ZEN**
Symbol producenta	**GE22 PW**
C – szerokość pierścienia zewnętrznego	**20 mm**
Elementy toczne	**łożysko ślizgowe (bez elementów tocznych)**
Masa	**0,18 kg**