Łożysko ślizgowe przegubowe GE25 AW ZEN

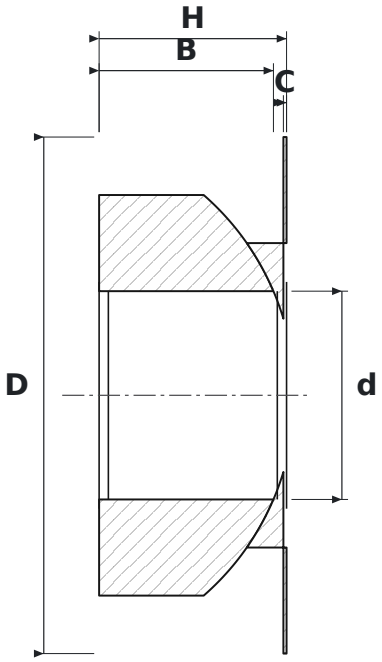

WYMIARY

d	średnica wewnętrzna	**25 mm**
D	średnica zewnętrzna	**62 mm**
H	wysokość	**22,5 mm**
B	szerokość pierścienia wewnętrznego (kuli)	**22,5 mm**
C	szerokość pierścienia zewnętrznego	**0,38 mm**

PARAMETRY

Producent	**ZEN**
Symbol producenta	**GE25 AW**
C – szerokość pierścienia zewnętrznego	**0,38 mm**
Elementy toczne	**łożysko ślizgowe (bez elementów tocznych)**
Masa	**0,39 kg**