Łożysko ślizgowe przegubowe GE25 DO2RS ZEN

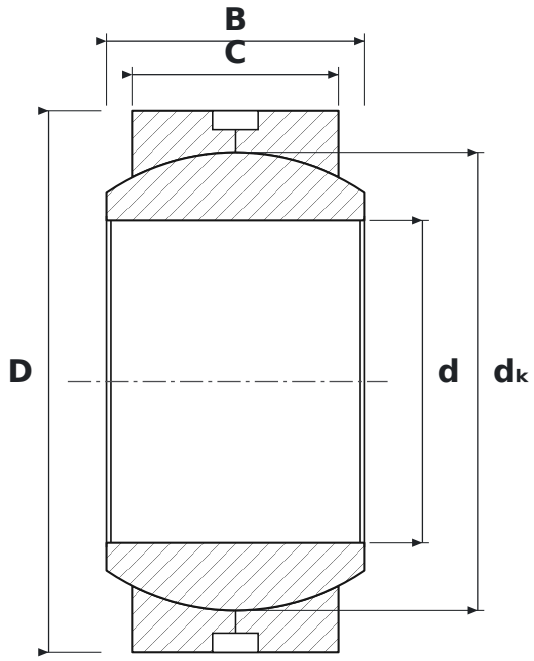

WYMIARY

d	średnica wewnętrzna	**25 mm**
D	średnica zewnętrzna	**42 mm**
B	szerokość pierścienia wewnętrznego (kuli)	**20 mm**
C	szerokość pierścienia zewnętrznego	**16 mm**
dK	średnica kuli	**35,5 mm**

PARAMETRY

Producent	**ZEN**
Symbol producenta	**GE25 DO2RS**
C – szerokość pierścienia zewnętrznego	**16 mm**
Elementy toczne	**łożysko ślizgowe (bez elementów tocznych)**
Cechy	**Rowek i otwory smarowe**
Masa	**0,11 kg**