Łożysko ślizgowe przegubowe GE25 SW INA

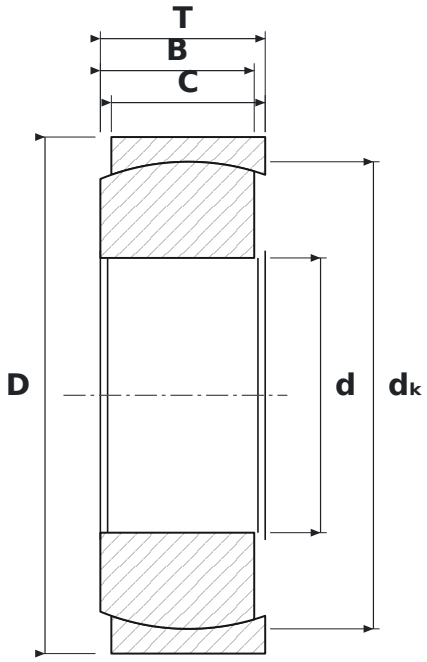

WYMIARY

d	średnica wewnętrzna	**25 mm**
D	średnica zewnętrzna	**47 mm**
T	szerokość całkowita	**15 mm**
B	szerokość pierścienia wewnętrznego (kuli)	**14 mm**
C	szerokość pierścienia zewnętrznego	**14 mm**
dK	średnica kuli	**42,5 mm**

PARAMETRY

Producent	**INA**
Symbol producenta	**GE25 SW**
B – szerokość pierścienia wewnętrznego	**14 mm**
C – szerokość pierścienia zewnętrznego	**14 mm**
Elementy toczne	**łożysko ślizgowe (bez elementów tocznych)**
Nośność dynamiczna C	**71 kN**
Nośność statyczna C0	**140 kN**