Łożysko ślizgowe przegubowe GE30 DO2RS ZEN

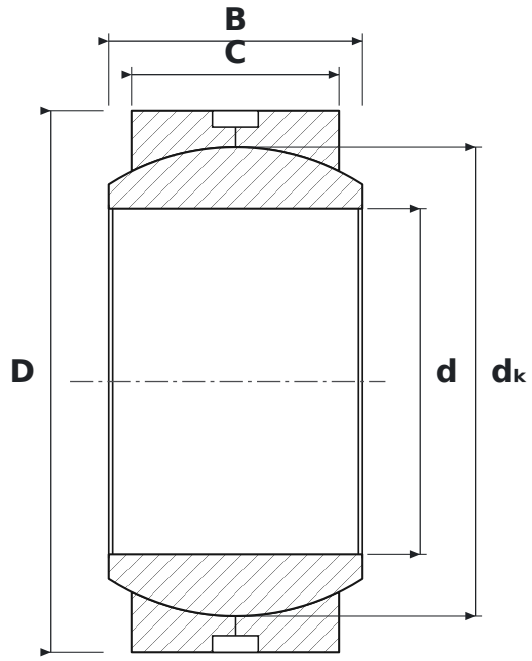

WYMIARY

d	średnica wewnętrzna	**30 mm**
D	średnica zewnętrzna	**47 mm**
B	szerokość pierścienia wewnętrznego (kuli)	**22 mm**
C	szerokość pierścienia zewnętrznego	**18 mm**
dK	średnica kuli	**40,7 mm**

PARAMETRY

Producent	**ZEN**
Symbol producenta	**GE30 DO2RS**
C – szerokość pierścienia zewnętrznego	**18 mm**
Elementy toczne	**łożysko ślizgowe (bez elementów tocznych)**
Cechy	**Rowek i otwory smarowe**