Łożysko ślizgowe przegubowe GE30 SX ZEN

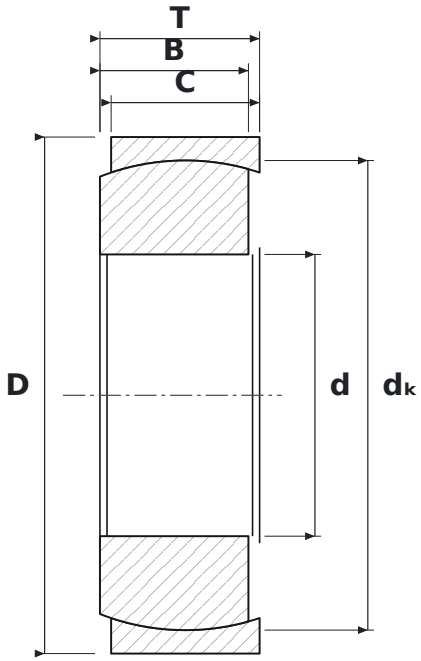

WYMIARY

d	średnica wewnętrzna	**30 mm**
D	średnica zewnętrzna	**55 mm**
T	szerokość całkowita	**17 mm**
B	szerokość pierścienia wewnętrznego (kuli)	**17 mm**
dK	średnica kuli	**50 mm**

PARAMETRY

Producent	**ZEN**
Symbol producenta	**GE30 SX**
Elementy toczne	**łożysko ślizgowe (bez elementów tocznych)**
Cechy	**Rowek i otwory smarowe**
Masa	**0,27 kg**