Łożysko ślizgowe przegubowe GE300-UK-2TS INA

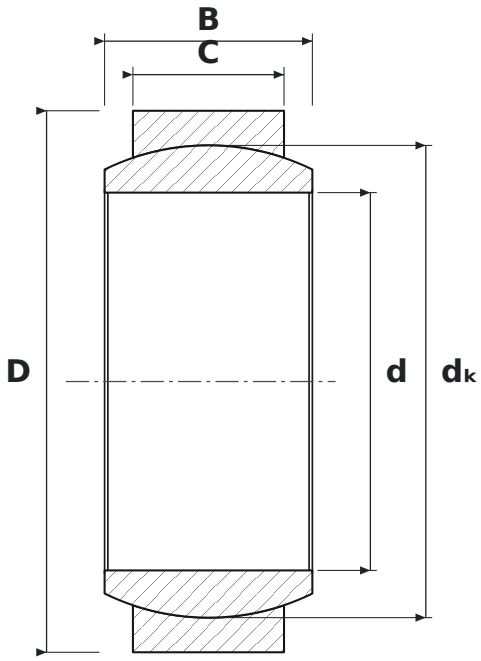

WYMIARY

d	średnica wewnętrzna	**300 mm**
D	średnica zewnętrzna	**430 mm**
B	szerokość pierścienia wewnętrznego (kuli)	**165 mm**
C	szerokość pierścienia zewnętrznego	**120 mm**
dK	średnica kuli	**375 mm**

PARAMETRY

Producent	**INA**
Symbol producenta	**GE300-UK-2TS**
B – szerokość pierścienia wewnętrznego	**165 mm**
C – szerokość pierścienia zewnętrznego	**120 mm**
Elementy toczne	**łożysko ślizgowe (bez elementów tocznych)**
K	**otwór stożkowy, zbieżność 1:12**
Uszczelnienie	**otwarte – bez uszczelnień**
Nośność dynamiczna C	**5400 kN**
Nośność statyczna C0	**10 800 kN**