Łożysko ślizgowe przegubowe GE34 ZO ZEN

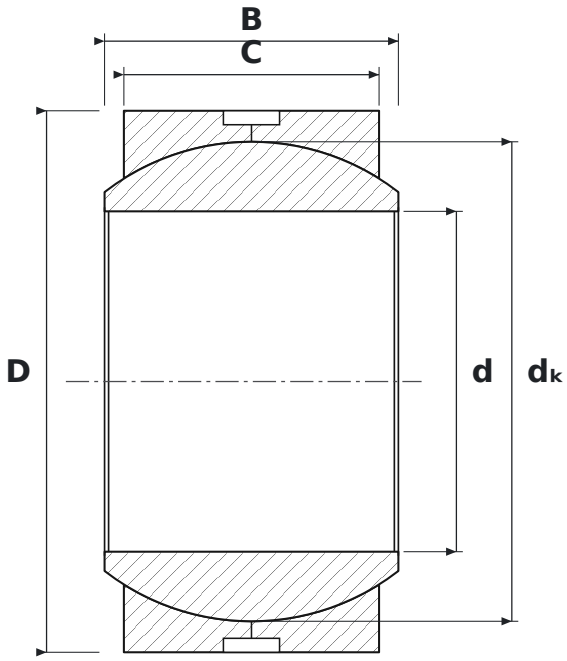

WYMIARY

d	średnica wewnętrzna	**34,93 mm**
D	średnica zewnętrzna	**55,56 mm**
B	szerokość pierścienia wewnętrznego (kuli)	**30,15 mm**
C	szerokość pierścienia zewnętrznego	**26,19 mm**
dK	średnica kuli	**49,2 mm**

PARAMETRY

Producent	**ZEN**
Symbol producenta	**GE34 ZO**
C – szerokość pierścienia zewnętrznego	**26,19 mm**
Elementy toczne	**łożysko ślizgowe (bez elementów tocznych)**
Cechy	**Rowek i otwory smarowe**
Masa	**0,29 kg**