Łożysko ślizgowe przegubowe GE35 LO ZEN

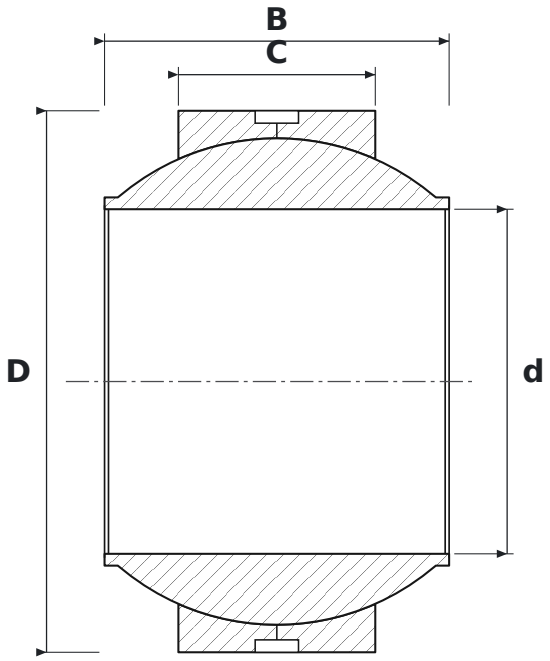

WYMIARY

d	średnica wewnętrzna	**35 mm**
D	średnica zewnętrzna	**55 mm**
B	szerokość pierścienia wewnętrznego (kuli)	**35 mm**
C	szerokość pierścienia zewnętrznego	**20 mm**

PARAMETRY

Producent	**ZEN**
Symbol producenta	**GE35 LO**
C – szerokość pierścienia zewnętrznego	**20 mm**
Elementy toczne	**łożysko ślizgowe (bez elementów tocznych)**
Cechy	**Rowek i otwory smarowe**
Masa	**0,251 kg**