Łożysko ślizgowe przegubowe GE38 ZO ZEN

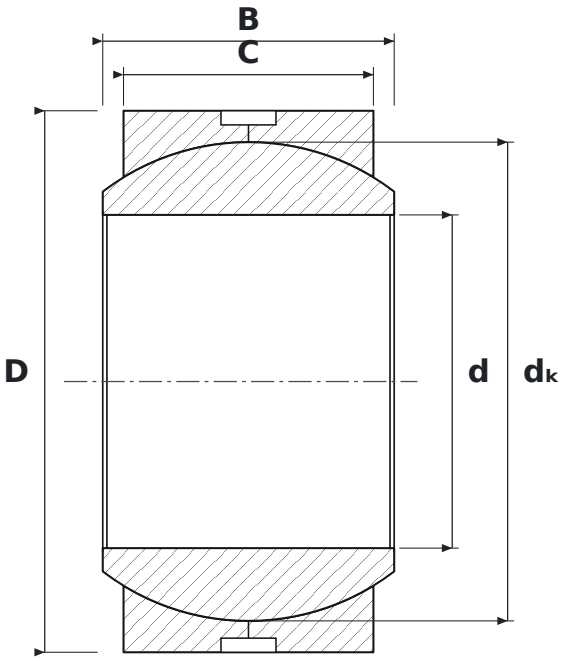

WYMIARY

d	średnica wewnętrzna	**38,1 mm**
D	średnica zewnętrzna	**61,91 mm**
B	szerokość pierścienia wewnętrznego (kuli)	**33,33 mm**
C	szerokość pierścienia zewnętrznego	**28,58 mm**
dK	średnica kuli	**54,74 mm**

PARAMETRY

Producent	**ZEN**
Symbol producenta	**GE38 ZO**
C – szerokość pierścienia zewnętrznego	**28,58 mm**
Elementy toczne	**łożysko ślizgowe (bez elementów tocznych)**
Cechy	**Rowek i otwory smarowe**