Łożysko ślizgowe przegubowe GE45 FW2RS ZEN

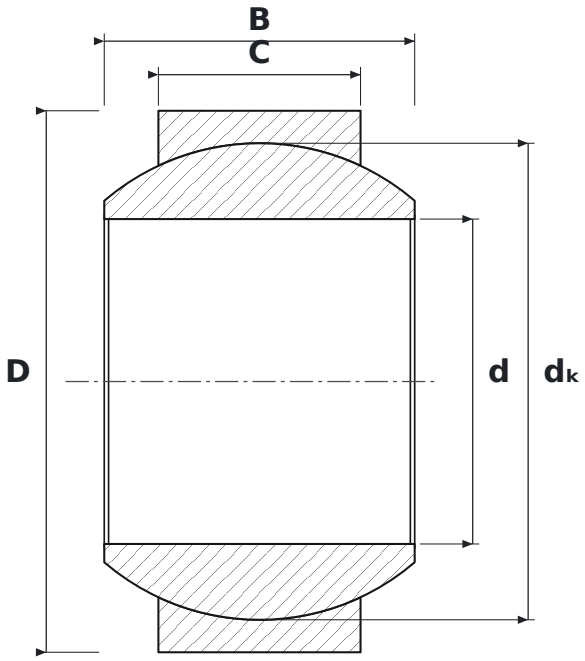

WYMIARY

d	średnica wewnętrzna	**45 mm**
D	średnica zewnętrzna	**75 mm**
B	szerokość pierścienia wewnętrznego (kuli)	**43 mm**
C	szerokość pierścienia zewnętrznego	**28 mm**
dK	średnica kuli	**66 mm**

PARAMETRY

Producent	**ZEN**
Symbol producenta	**GE45 FW2RS**
C – szerokość pierścienia zewnętrznego	**28 mm**
Elementy toczne	**łożysko ślizgowe (bez elementów tocznych)**