Łożysko ślizgowe przegubowe GE5 PW ZEN

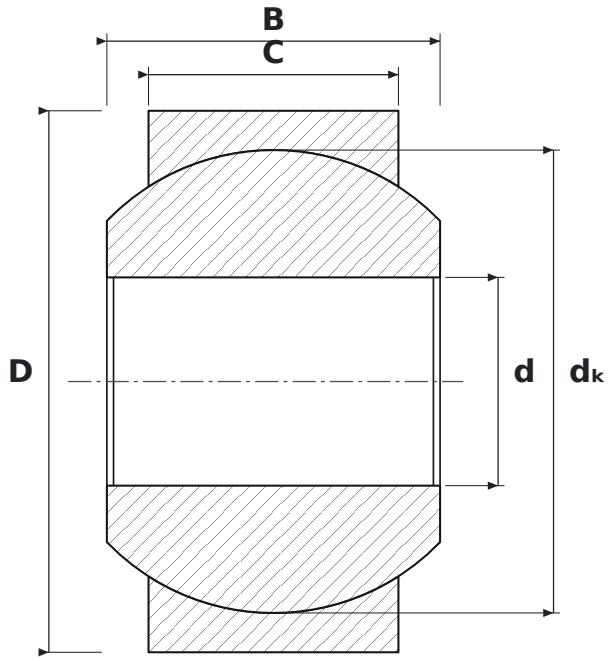

WYMIARY

d	średnica wewnętrzna	**5 mm**
D	średnica zewnętrzna	**13 mm**
B	szerokość pierścienia wewnętrznego (kuli)	**8 mm**
C	szerokość pierścienia zewnętrznego	**6 mm**
dK	średnica kuli	**11,11 mm**

PARAMETRY

Producent	**ZEN**
Symbol producenta	**GE5 PW**
C – szerokość pierścienia zewnętrznego	**6 mm**
Elementy toczne	**łożysko ślizgowe (bez elementów tocznych)**