Łożysko ślizgowe przegubowe GE50 ES2RS NKE

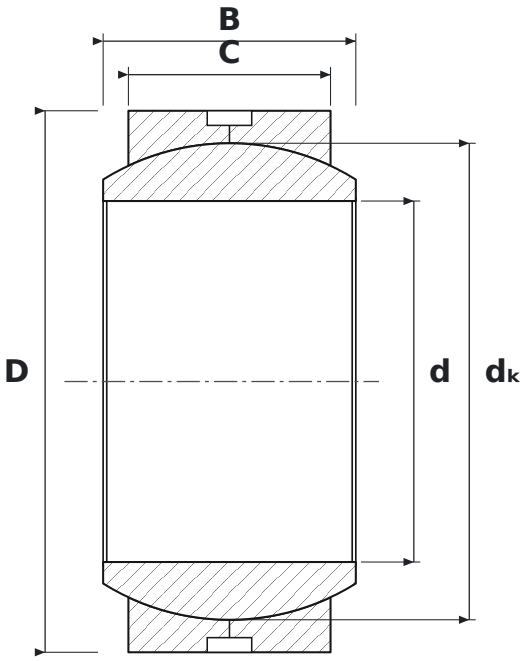

WYMIARY

d	średnica wewnętrzna	**50 mm**
D	średnica zewnętrzna	**75 mm**
B	szerokość pierścienia wewnętrznego (kuli)	**35 mm**
C	szerokość pierścienia zewnętrznego	**28 mm**
dK	średnica kuli	**66 mm**

PARAMETRY

Producent	**NKE**
Symbol producenta	**GE50 ES2RS**
C – szerokość pierścienia zewnętrznego	**28 mm**
Elementy toczne	**łożysko ślizgowe (bez elementów tocznych)**
Cechy	**Rowek i otwory smarowe**