Łożysko ślizgowe przegubowe GE50 SW INA

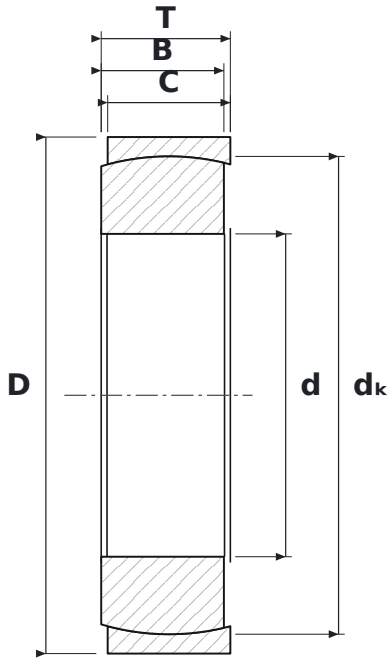

WYMIARY

d	średnica wewnętrzna	**50 mm**
D	średnica zewnętrzna	**80 mm**
T	szerokość całkowita	**20 mm**
B	szerokość pierścienia wewnętrznego (kuli)	**19 mm**
C	szerokość pierścienia zewnętrznego	**19 mm**
dK	średnica kuli	**74 mm**

PARAMETRY

Producent	**INA**
Symbol producenta	**GE50 SW**
B – szerokość pierścienia wewnętrznego	**19 mm**
C – szerokość pierścienia zewnętrznego	**19 mm**
Elementy toczne	**łożysko ślizgowe (bez elementów tocznych)**
Nośność dynamiczna C	**176 kN**
Nośność statyczna C0	**355 kN**