# Łożysko ślizgowe przegubowe GE50 SW ZEN

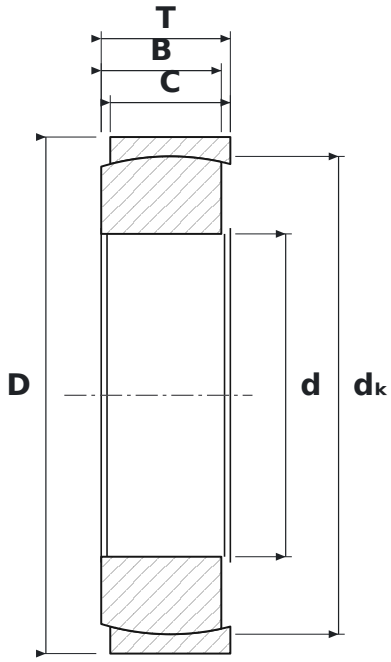


## WYMIARY

| | | |
|---|---|---|
| **d** | średnica wewnętrzna | **50 mm** |
| **D** | średnica zewnętrzna | **80 mm** |
| **T** | szerokość całkowita | **20 mm** |
| **B** | szerokość pierścienia wewnętrznego (kuli) | **20 mm** |
| **dK** | średnica kuli | **74 mm** |

## PARAMETRY

| | |
|---|---|
| Producent | **ZEN** |
| Symbol producenta | **GE50 SW** |
| Elementy toczne | **łożysko ślizgowe (bez elementów tocznych)** |
| Masa | **0,45 kg** |