Łożysko ślizgowe przegubowe GE50-ZO-E INA

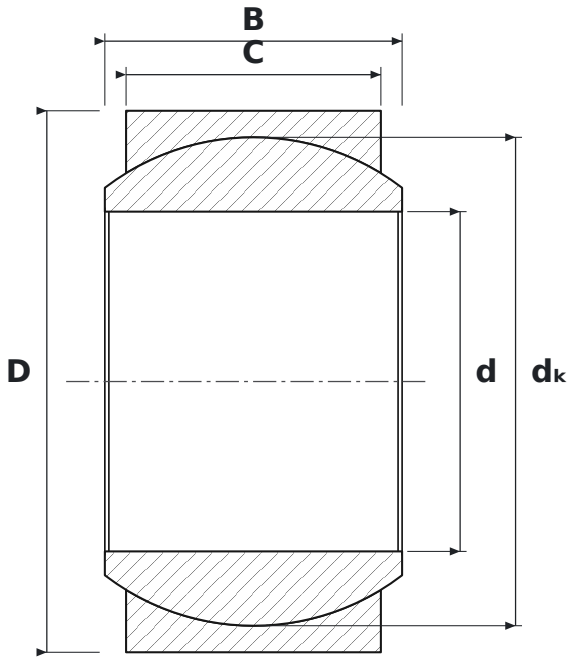

WYMIARY

d	średnica wewnętrzna	**50,8 mm**
D	średnica zewnętrzna	**80,96 mm**
B	szerokość pierścienia wewnętrznego (kuli)	**44,45 mm**
C	szerokość pierścienia zewnętrznego	**38,1 mm**
dK	średnica kuli	**73,03 mm**

PARAMETRY

Producent	**INA**
Symbol producenta	**GE50-ZO-E**
B – szerokość pierścienia wewnętrznego	**44,45 mm**
C – szerokość pierścienia zewnętrznego	**38,1 mm**
Elementy toczne	**łożysko ślizgowe (bez elementów tocznych)**